平成25年度全日本学生柔道優勝大会（男子62回 女子22回）

平成25年6月22-23日
日本武道館

男　　子

東京	東海大学	1
関西	関西大学	2
東海	静岡産業大学	3
東京	慶應義塾大学	4
北海道	北海道大学	5
関東	平成国際大学	6
関西	関西学院大学	7
関東	桐蔭横浜大学	8
東北	秋田大学	9
関西	大阪体育大学	10
東京	順天堂大学	11
九州	福岡大学	12
東京	東洋大学	13
北信越	北陸大学	14
中国四国	岡山大学	15
東京	明治大学	16
東海	愛知大学	17
関西	大阪産業大学	18
東京	大東文化大学	19
東京	國學院大学	20
関東	国際武道大学	21
北信越	新潟大学	22
九州	福岡教育大学	23
関西	天理大学	24
東京	帝京大学	25
九州	日本文理大学	26
東北	東北学院大学	27
関東	山梨学院大学	28
中国四国	徳山大学	29
北海道	札幌大学	30
東京	専修大学	31

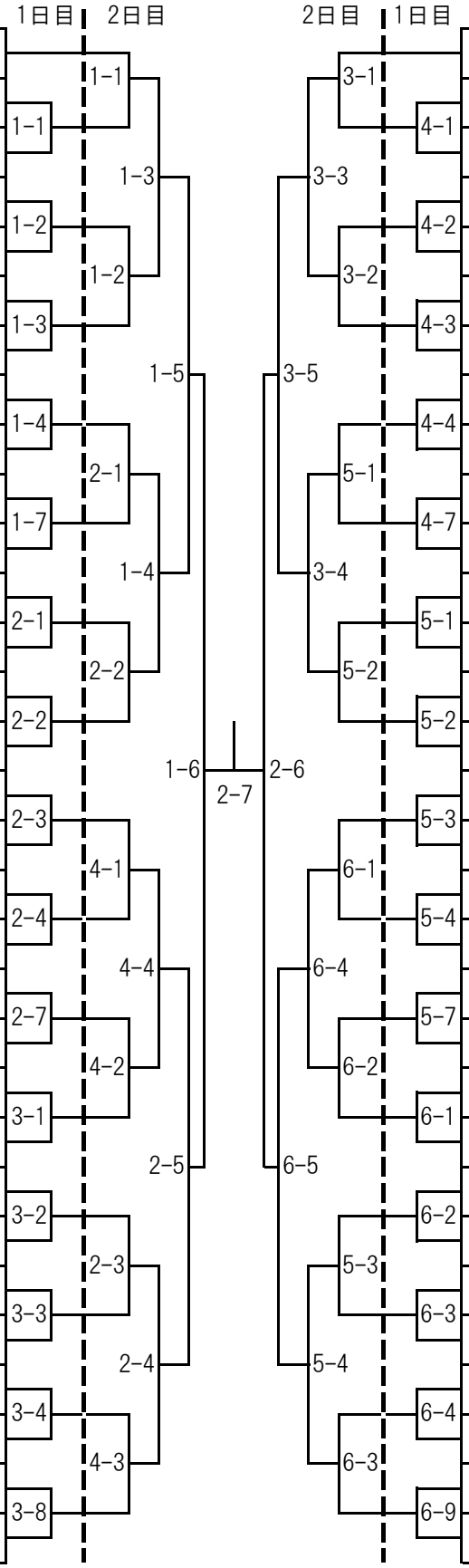

32	日本大学	東京
33	富士大学	東北
34	立命館大学	関西
35	埼玉大学	関東
36	熊本大学	九州
37	早稲田大学	東京
38	松山大学	中国四国
39	日本体育大学	東京
40	関東学園大学	関東
41	愛知学院大学	東海
42	金沢学院大学	北信越
43	中央大学	東京
44	鹿屋体育大学	九州
45	旭川大学	北海道
46	同志社大学	関西
47	国士舘大学	東京
48	名城大学	東海
49	近畿大学	関西
50	岡山商科大学	中国四国
51	流通経済大学	関東
52	九州産業大学	九州
53	東日本国際大学	東北
54	拓殖大学	東京
55	筑波大学	関東
56	福井工業大学	北信越
57	龍谷大学	関西
58	東京農業大学	東京
59	清和大学	関東
60	駒澤大学	東京
61	道都大学	北海道
62	帝京科学大学	東京

平成25年度全日本学生柔道優勝大会（男子62回　女子22回）

平成25年6月22-23日
日本武道館

女子5人制

中国四国	環太平洋大学	1
東京	日本体育大学	2
東海	同朋大学	3
関東	国際武道大学	4
九州	九州看護福祉大学	5
東北	東日本国際大学	6
東京	帝京科学大学	7
関西	天理大学	8
東京	帝京大学	9
関東	筑波大学	10
中国四国	岡山商科大学	11
九州	九州共立大学	12
関東	淑徳大学	13
北信越	高岡法科大学	14
関西	龍谷大学	15
中国四国	徳山大学	16

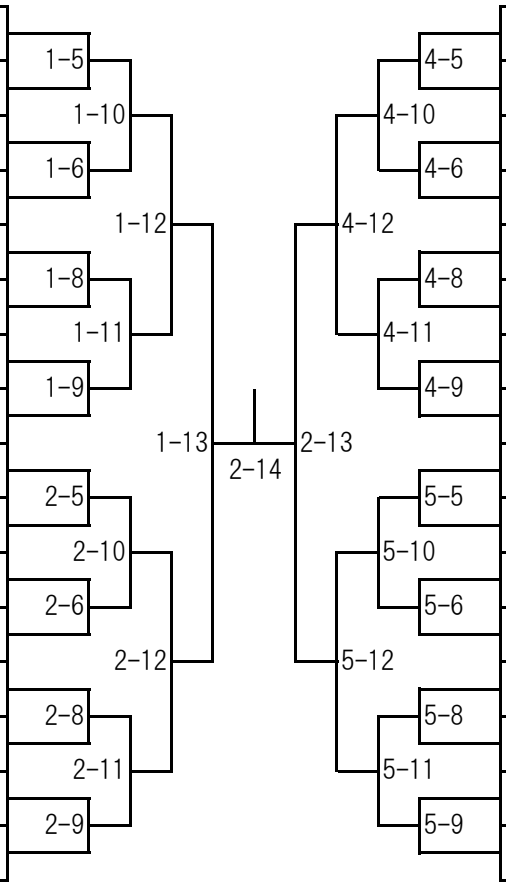

17	山梨学院大学	関東
18	仙台大学	東北
19	朝日大学	東海
20	日本大学	東京
21	国士舘大学	東京
22	立命館大学	関西
23	福岡大学	九州
24	松山東雲女子大学	中国四国
25	東海大学	東京
26	武庫川女子大学	関西
27	金沢学院大学	北信越
28	埼玉大学	関東
29	広島大学	中国四国
30	近畿大学	関西
31	富士大学	東北
32	平成国際大学	関東

女子3人制

九州	鹿屋体育大学	1
北海道	北海道大学	2
関東	帝京平成大学	3
関東	了徳寺大学	4
関西	びわこ成蹊スポーツ大学	5
北信越	金沢大学	6
東京	日本文化大学	7
北海道	旭川大学	8
東海	中京大学	9
関東	関東学園大学	10
東京	創価大学	11
中国四国	松山東雲短期大学	12
関西	関西大学	13
九州	別府大学	14
東京	立教大学	15

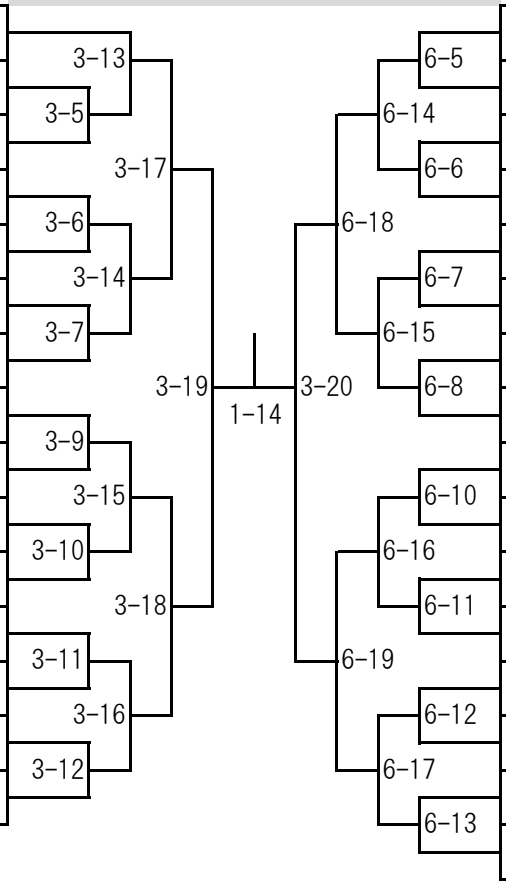

16	名城大学	東海
17	早稲田大学	東京
18	横浜国立大学	関東
19	新潟大学	北信越
20	道都大学	北海道
21	秋田大学	東北
22	明治学院大学	東京
23	北九州市立大学	九州
24	東京学芸大学	東京
25	東亜大学	中国四国
26	山梨大学	関東
27	芦屋大学	関西
28	福岡工業大学	九州
29	城西国際大学	関東
30	愛知産業大学	東海
31	駒澤大学	東京