2021年度全日本学生柔道優勝大会(男子70回 女子30回)

【男子】

東京	東海大学	1
関東	流通経済大学	2
関西	龍谷大学	3
東京	順天堂大学	4
関東	清和大学	5
東海	中京大学	6
中国四国	広島国際大学	7
関西	天理大学	8
関東	帝京平成大学	9
東京	拓殖大学	10
東北	富士大学	11
東京	慶應義塾大学	12
九州	福岡大学	13
北海道	札幌大学	14
北信越	新潟食糧農業大学	15
東京	日本体育大学	16
関西	関西大学	17
北信越	北陸大学	18
関東	桐蔭横浜大学	19
東北	仙台大学	20
東海	愛知学院大学	21
東京	大東文化大学	22
東京	明治大学	23
関東	国際武道大学	24
関西	甲南大学	25
九州	熊本学園大学	26
東京	國學院大学	27
北海道	東海大学札幌	28
東京	専修大学	29
中国四国	岡山商科大学	30

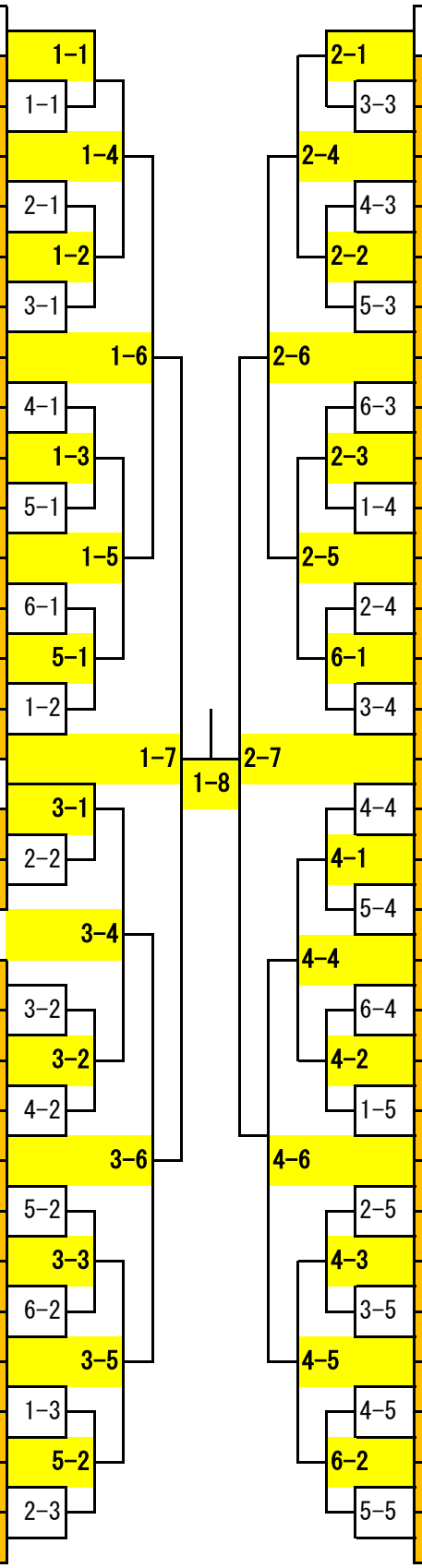

31	筑波大学	関東
32	武蔵大学	東京
33	北海道大学	北海道
34	中央大学	東京
35	鹿屋体育大学	九州
36	大阪経済大学	関西
37	帝京大学	東京
38	早稲田大学	東京
39	金沢学院大学	北信越
40	皇學館大学	東海
41	徳山大学	中国四国
42	同志社大学	関西
43	東北学院大学	東北
44	東洋大学	東京
45	関東学園大学	関東
46	国士舘大学	東京
47	群馬大学	関東
48	広島大学	中国四国
49	日本文理大学	九州
50	近畿大学	関西
51	駒澤大学	東京
52	東日本国際大学	東北
53	帝京科学大学	東京
54	山梨学院大学	関東
55	大阪教育大学	関西
56	法政大学	東京
57	福井工業大学	北信越
58	日本大学	東京
59	北海学園大学	北海道
60	埼玉大学	関東
61	愛知大学	東海

2日目

2021年度全日本学生柔道優勝大会(男子70回 女子30回)

【女子5人制】

東京	東海大学	1
中国四国	広島国際大学	2
北信越	金沢学院大学	3
関東	淑徳大学	4
東京	帝京大学	5
北海道	星槎道都大学	6
関西	明治国際医療大学	7
関東	筑波大学	8
中国四国	東亜大学	9
中国四国	環太平洋大学	10
関東	帝京平成大学	11
東京	早稲田大学	12
関西	大阪体育大学	13
関西	龍谷大学	14
東京	日本体育大学	15
関東	上武大学	16
東北	仙台大学	17
九州	鹿屋体育大学	18

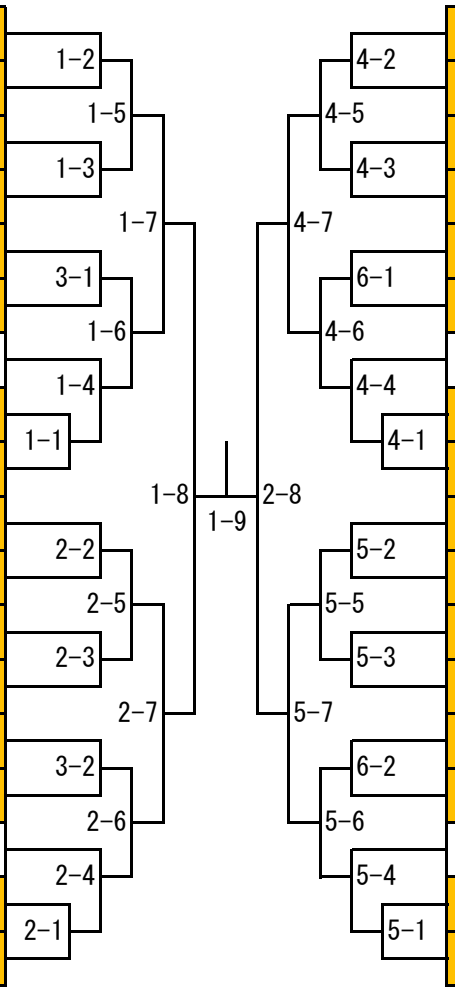

19	山梨学院大学	関東
20	日本大学	東京
21	武庫川女子大学	関西
22	東北福祉大学	東北
23	桐蔭横浜大学	関東
24	徳山大学	中国四国
25	東京学芸大学	東京
26	近畿大学	関西
27	中京大学	東海
28	国士舘大学	東京
29	立命館大学	関西
30	国際武道大学	関東
31	富士大学	東北
32	福岡大学	九州
33	帝京科学大学	東京
34	岡山商科大学	中国四国
35	平成国際大学	関東
36	東京女子体育大学	東京

【女子3人制】

東京	創価大学	1
中国四国	広島大学	2
九州	別府大学	3
関西	芦屋大学	4
関東	関東学園大学	5
東海	同朋大学	6
九州	九州共立大学	7
~~関東~~	~~防衛大学校~~	~~8~~
東京	大東文化大学	9
東海	至学館大学	10
北海道	酪農学園大学	11
~~北信越~~	~~高岡法科大学~~	~~12~~

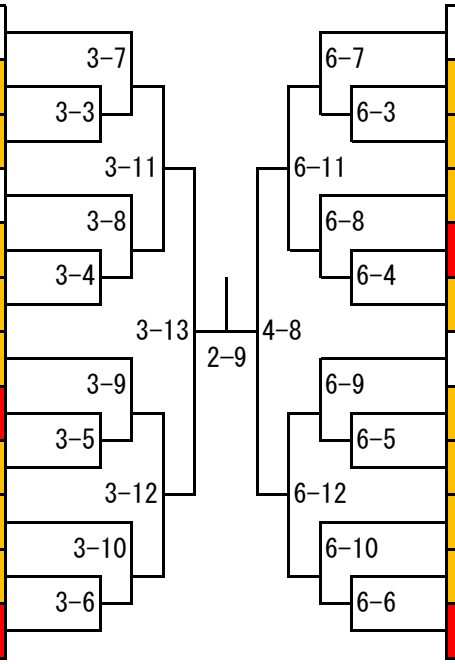

13	皇學館大学	東海
14	信州大学	北信越
15	城西国際大学	関東
16	東日本国際大学	東北
~~17~~	~~立教大学~~	~~東京~~
18	北海道大学	北海道
19	慶應義塾大学	東京
20	静岡産業大学	東海
21	福岡工業大学	九州
22	北海学園大学	北海道
23	関西大学	関西
~~24~~	~~埼玉大学~~	~~関東~~

欠場